PANNELLO COMBINATO

MP DUAL PH - CLORO

Data Sheet

DESCRIZIONE

- ✓ **S**istema doppio con strumento di **pH, cloro libero e temperatura T°**
- ✓ **A**datto a dosare prodotti **acidi/basici** e **cloranti/decloranti**
- ✓ **3** possibili tipi di funzionamento: **Manuale**, **ON/OFF**, **Proporzionale**
- ✓ **M**enù in 4 lingue a scelta: **italiano**, **inglese**, **francese** o **spagnolo**
- ✓ **V**isualizzazione istantanea della portata %
- ✓ **V**isualizzazione istantanea del valore di pH, cloro in ppm e della temperatura
- ✓ **P**assword programmabile
- ✓ **A**llarme temporale sovra-dosaggio o fine prodotto programmabile
- ✓ **R**itardo di accensione programmabile
- ✓ **S**top dosaggio con funzione **STAND-BY**
- ✓ **I**ngresso segnale **sensore di flusso**
- ✓ **R**ipristino **parametri di default**
- ✓ **F**unzione di **stabilità del pH**
- ✓ **S**egnale di **over / under range della misura**
- ✓ **D**isplay digitale LCD retroilluminato
- ✓ **L**ed di allarme stato e dosaggio
- ✓ **A**limentazione standard **230 Vac** 50-60 Hz
- ✓ **C**assa in **PP rinforzato**
- ✓ **V**etrino in **policarbonato**
- ✓ **P**ortarullini in **PBT a 2 rullini**
- ✓ **F**iltro da 50micron a rete lavabile alloggiato in porta-sonda a deflusso modello PRO-H2C
- ✓ **A**ttacchi ingresso acqua 4 x 6 oppure 8 x 12
- ✓ **S**pina schuko
- ✓ **P**rotezione **IP 65**
- ✓ **P**rogrammazione facile e manutenzione minima
- ✓ **1**00 % **Made in Italy**
- ✓ **I**n conformità con le normative **CE**

OPTIONAL

- ✓ **V**ersione per **SPA** con basse portate
- ✓ **I**ngresso segnale **sonda temperatura**
- ✓ **I**ngresso segnale **sonda di livello**
- ✓ **U**scita **relè di allarme** (contatto pulito)
- ✓ **I**nterruttore ON / OFF

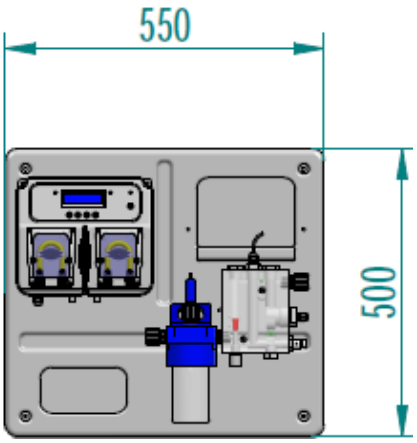

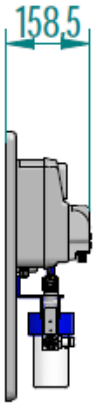

Via Maestri del Lavoro,5 - 02100 Vazia (RI) – ITALY Tel.:+ 39(0)746-229064; Fax:+ 39(0)746-221224
e-mail: info@microdos.it ; Web site: www.microdos.it

PANNELLO COMBINATO

MP DUAL PH - CLORO

Data Sheet

DESCRIZIONE	
	Configurazione standard
Cassa	**PP polipropilene caricato vetro**
Rullini	**DELRIN**
Tubo	**Santoprene**
Alimentazione	**230 Vac 50 – 60 Hz**
Potenza assorbita	**21 Watt**
Peso netto	**2 kg**
Raccordi	**Ghiere in PP per tubo 4 x 6 mm**
Attacco sonda	**BNC**
Valvola iniezione / filtro fondo	**Valvola a labbro (PP +VT)**
Tubo aspirazione	**PVC 4 x 6**
Tubo mandata	**PE 4 x 6**

SPECIFICHE TECNICHE							
Standard	**Portata**		**Pressione**		**Materiale tubo**	**Misure tubo [mm]**	**RPM**
	[l/h]	**[cc/min]**	**[Bar]**	**[PSI]**			
Pompa pH	1,5	25	1	14,5	Santoprene	5,8 x 9,3	10
Pompa cloro	3	50	1	14,5	Santoprene	5,8 x 9,3	20
	6	100	1	14,5	Santoprene	5,8 x 9,3	40
BASSE PORTATE – VERSIONE PER SPA							
Pompa pH	0,1	1,67	1	14,5	Santoprene	5,8 x 9,3	1
Pompa cloro	0,2	3,33	1	14,5	Santoprene	5,8 x 9,3	2

SONDE UTILIZZABILI NELLA CONFIGURAZIONE STANDARD			
CARATTERISTICHE ELETTRODI	**PRO-PH**	**PRO-CG CL3**	**PRO-CP CLO M**
Scala misura	0 ÷ 14	0 ÷ 5 PPM	0 ÷ 20 PPM
Risoluzione	0,01	0,01	0,01
Flusso acqua analisi	60 l/h	60 l/h	60 l/h
Corpo	Epoxy	Rame	PVC
Elettrodo	Platino	Platino	Oro
Temperatura	0 ÷ 60°C	5 ÷ 40°C	0 ÷ 45°C
Connessione	BNC	BNC	HTP
Lunghezza cavo	1 mt	1,5 m	1,5 m
Pressione	2 bar	2 bar	1 bar

Via Maestri del Lavoro,5 - 02100 Vazia (RI) – ITALY Tel.:+ 39(0)746-229064; Fax:+ 39(0)746-221224
e-mail: info@microdos.it ; Web site: www.microdos.it